HÜTER

ПАСПОРТ

Бензиновый скарификатор-аэратор



huter.su

Серия GSA

GSA-7.0

huter.su

УВАЖАЕМЫЙ ПОКУПАТЕЛЬ!

Благодарим Вас за то, что приобрели бензиновый скарификатор-аэратор торговой марки «Hűter». Продукция «Hűter» отличается надежностью и высоким качеством исполнения.

При покупке изделия в розничной торговой сети требуйте проверки его работоспособности и комплектности, а также штампа торгующей организации и даты продажи в гарантийном талоне.

huter.su

Оглавление

1. ОБЩИЕ СВЕДЕНИЯ 5
2. ПРАВИЛА БЕЗОПАСНОСТИ 5
3. ЗНАКИ БЕЗОПАСНОСТИ 6
4. КОМПЛЕКТАЦИЯ 7
5. ОБЩИЙ ВИД УСТРОЙСТВА 8
6. ТЕХНИЧЕСКИЕ ХАРАКТЕРИСТИКИ 9
7. ПОДГОТОВКА СКАРИФИКАТОРА К РАБОТЕ И ПОРЯДОК ЭКСПЛУАТАЦИИ 9
7.1 СБОРКА 9
7.2 РЕГУЛИРОВКА ГЛУБИНЫ ОБРАБОТКИ 13
7.3 ЗАПУСК И ОСТАНОВКА ДВИГАТЕЛЯ 15
7.4 ЗАМЕНА ВАЛИКОВ ДЛЯ АЭРАЦИИ И СКАРИФИКАЦИИ 18
8. ТЕХНИЧЕСКОЕ ОБСЛУЖИВАНИЕ 20
9.ВОЗМОЖНЫЕ НЕИСПРАВНОСТИ И СПОСОБЫ ИХ УСТРАНЕНИЯ 20
10. УХОД И ХРАНЕНИЕ 21
11. ГАРАНТИЙНЫЕ ОБЯЗАТЕЛЬСТВА 21
12. ГАРАНТИЙНЫЙ ТАЛОН 23
13. СЕРВИСНЫЕ ЦЕНТРЫ: 24

huter.su

1. ОБЩИЕ СВЕДЕНИЯ

В инструкции подробно описан процесс подготовки, запуска и технического ухода за бензиновым скарификатором. Следуйте данным инструкциям, и скарификатор станет для Вас надежным помощником на долгие годы.

ВНИМАНИЕ!

Перед началом использования бензинового скарификатора внимательно ознакомьтесь с данным руководством по эксплуатации.

Представленная документация содержит минимально необходимые сведения для применения изделия. Компания-производитель вправе вносить в конструкцию усовершенствования, не изменяющие правила и условия эксплуатации, без отражения их в эксплуатационной документации.

Скарификатор предназначен для непрофессионального использования. Может использоваться для ухода за газонами на дачном или приусадебном участке, с соблюдением всех требований Руководства по эксплуатации. Устройство может использоваться как скарификатор или аэратор в зависимости от предполагаемого использования. Валик для скарификации предназначен для вычесывания мха, сухой травы и мусора. Валик для аэрации прорезает поверхность газона, что снижает уплотненность почвы, улучшает доступ кислорода, воды и необходимых веществ к корням травы.

2. ПРАВИЛА БЕЗОПАСНОСТИ

1. Скарификатор должен использоваться для обработки газона только с натуральной травой. Никогда не используйте скарификатор в других целях.
2. ЗАПРЕЩАЕТСЯ работать с устройством в утомленном или болезненном состоянии, а также в состоянии алкогольного или наркотического опьянения.
3. Перед использованием скарификатора внимательно изучите руководство по эксплуатации. При передаче устройства в третьи руки прилагайте к нему данное руководство.
4. Оператор или пользователь несет ответственность за несчастные случаи или риск по отношению к другим людям или их собственности.
5. При работе с устройством используйте средства защиты (очки, перчатки, прочную обувь, плотную одежду, наушники при длительной работе).

huter.su

6. Перед работой проверьте надёжность соединений, затяжку болтов и гаек.

7. Запрещено использование в закрытых и плохо проветриваемых помещениях, а также в тёмное время суток или при недостаточном освещении.

8. Запрещено использовать в дождливую погоду и на мокрой траве.

9. Необходимо соблюдать особую осторожность при работе на склонах, обрабатывать газон следует поперёк склона.

10 . Не оставляйте устройство без присмотра во включенном состоянии.

11 . Все мероприятия по перемещению, чистке и обслуживанию скарификатора производятся при выключенном двигателе.

12 . Не засовывайте руки и ноги под скарфикатор при включенном двигателе.

13 . Ремонт устройства должен осуществляться только в уполномоченном сервисном центре.

14 . Используйте скарификатор только на ровной поверхности. Не допускается работа скарификатора на грунте, содержащем твердые включения (камни, щебень, палки и т.п.) это может привести к повреждению устройства или несчастному случаю. В данном случае в гарантийном ремонте будет отказано.

15 . Топливо является легко воспламеняемым и взрывоопасным веществом. Не курите, не допускайте наличия искр и пламени в зоне хранения топлива и при заправке двигателя. Перед заправкой заглушите двигатель и убедитесь в том, что он остыл.

16 . Запрещается использовать скарификатор для культивации почвы и измельчения растительных отходов.

huter.su

3. ЗНАКИ БЕЗОПАСНОСТИ

	Предупреждение! Осторожно! Внимание!		Осторожно возможен выброс посторонних предметов
	Не подставляйте во время работы руки или ноги под нож. Опасность получения тяжелой травмы	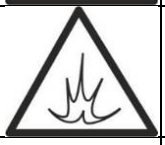	Опасность возгорания
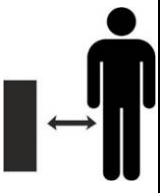	Посторонние люди, дети и животные должны находиться на безопасном расстоянии вне рабочей зоны. Запрещается находиться ближе 15 м от работающего устройства.		Следует держать руки и ноги в стороне от вращающихся частей

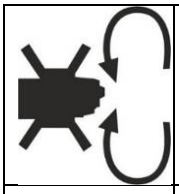	Не трогать вращающиеся детали и механизмы	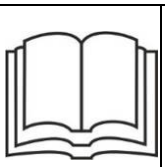	Прочтите руководство по эксплуатации перед началом работы.
	Не заводить в закрытом помещении		Осторожно! Горячие поверхности.
	При работе надевайте защитные очки, наушники, надевайте защитную каску, если есть опасность падения предметов и ушиба головы.	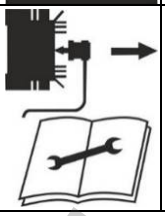	Отсоедините свечу при проведении ремонта или технического обслуживания.

Таблица 1. Символы предостережения, управления и информации

4. КОМПЛЕКТАЦИЯ

1	Скарификатор-аэратор
2	Сборная рукоятка, в комплекте с фурнитурой
3	Травосборник
4	Руководство по эксплуатации.
5	Сменный валик для скарификации.
6	Сменный валик для аэрации.
7	Набор инструментов (ключ свечной, вороток)
8	Крепежные элементы (болты, гайки, шайбы) для рукояток

Таблица 2. Комплектация

huter.su

5. ОБЩИЙ ВИД УСТРОЙСТВА

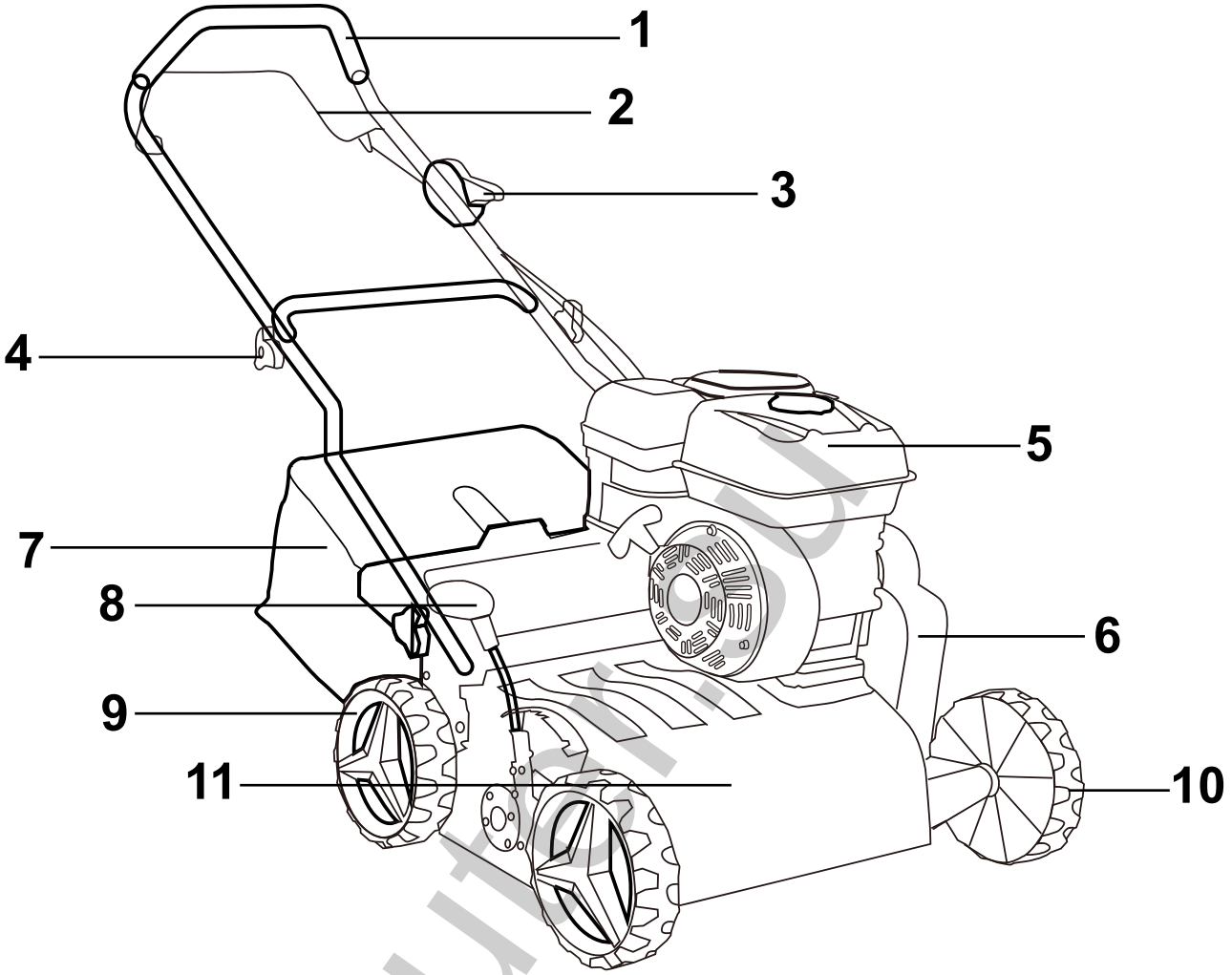

Рис. 1. Общий вид устройства

1. Рукоятка управления
2. Рычаг привода сменного валика
3. Рычаг регулировки оборотов двигателя
4. Механизм соединения рукоятки
5. Бензиновый двигатель
6. Кожух приводного ремня
7. Травосборник
8. Рычаг регулировки глубины обработки
9. Задние колеса
10. Передние колеса
11. Дека (корпус скарификатора)

huter.by

6. ТЕХНИЧЕСКИЕ ХАРАКТЕРИСТИКИ

Модель/серия	**GSA-7.0**
Двигатель	Четырёхтактный, одноцилиндровый, воздушного охлаждения
Мощность, л.с.	7.0
Скорость оборотов холостого хода, об/мин	1600
Объем топливного бака, л	3,6
Ширина обработки, мм	420
Глубина обработки, мм	-12/+12
Регулировка высоты обработки	Центральная, 6 положений
Объем масла в картере, мл	600
Регулировка скорости оборотов двигателя	Есть
Количество ножей на валике для скарификации	17
Количество пружин на валике для аэрации	26
Объем травосборника, л	45
Материал травосборника	Ткань

Таблица 3. Технические характеристики

ruter.su

Изготовитель оставляет за собой право вносить изменения в конструкцию скарификатора без предварительного уведомления с целью улучшения её потребительских качеств.

7. ПОДГОТОВКА СКАРИФИКАТОРА К РАБОТЕ И ПОРЯДОК ЭКСПЛУАТАЦИИ

7.1 СБОРКА

Сборка рукояток

Соедините нижнюю часть рукоятки управления с корпусом скарификатора при помощи болтов крепления, плотно фиксируя в местах соединения.

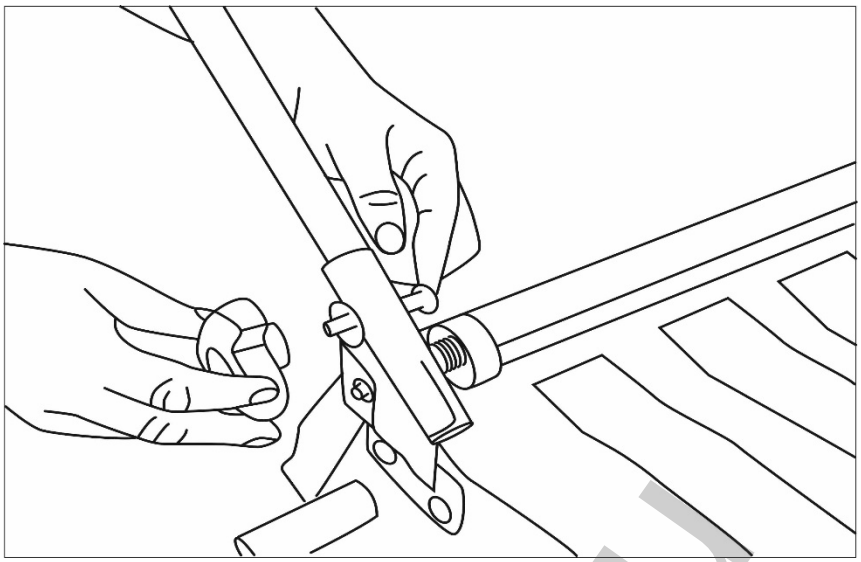

Рис. 2. Установка нижней части рукоятки

Соедините верхнюю и нижнюю части рукоятки управления и закрепите болтами и барашковыми гайками.

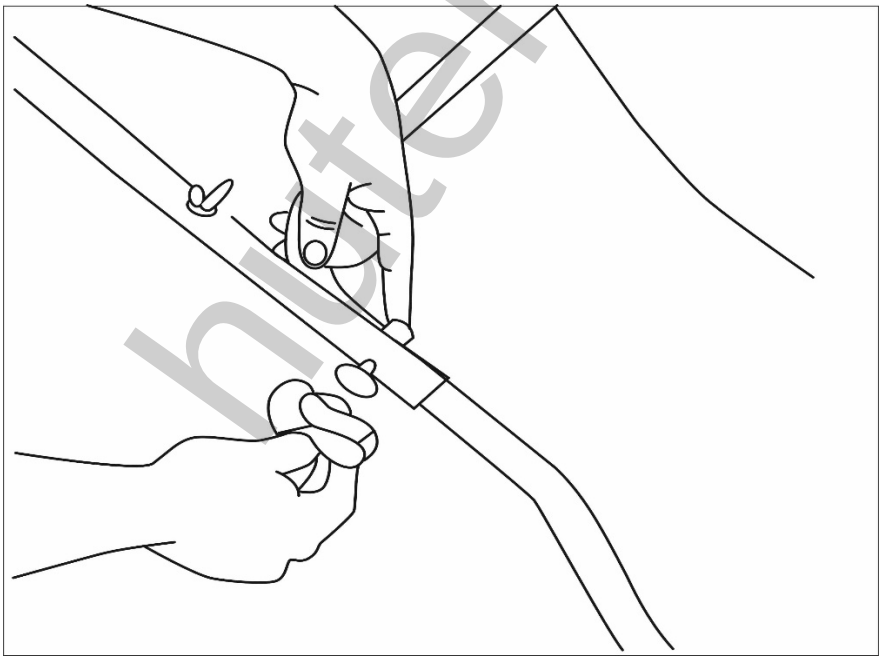

Рис. 3. Установка верхней части рукоятки

Сборка механизма регулировки глубины обработки

Установите соединительную тягу между рычагом управления и

huter.su

ступицей переднего колеса.

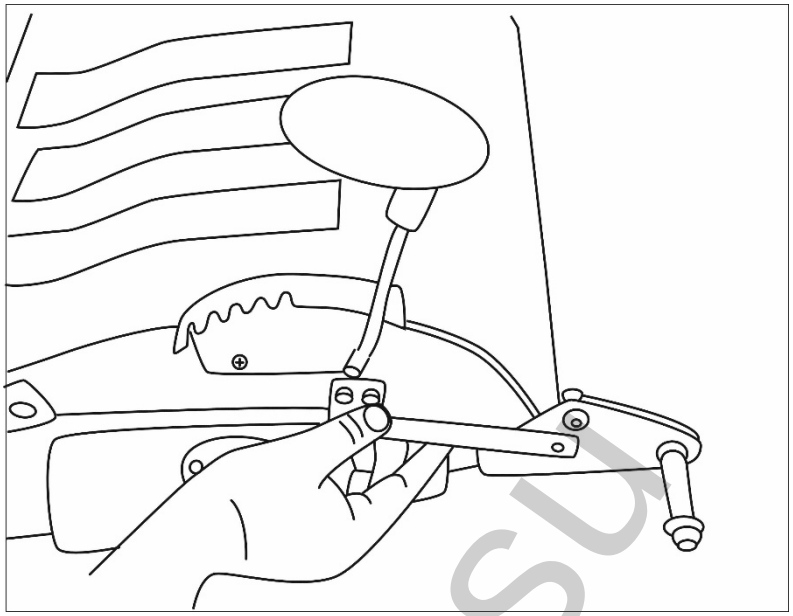

Рис. 4. Установка соединительной тяги

С помощью гаек и болтов зафиксируйте соединительную тягу в местах крепления.

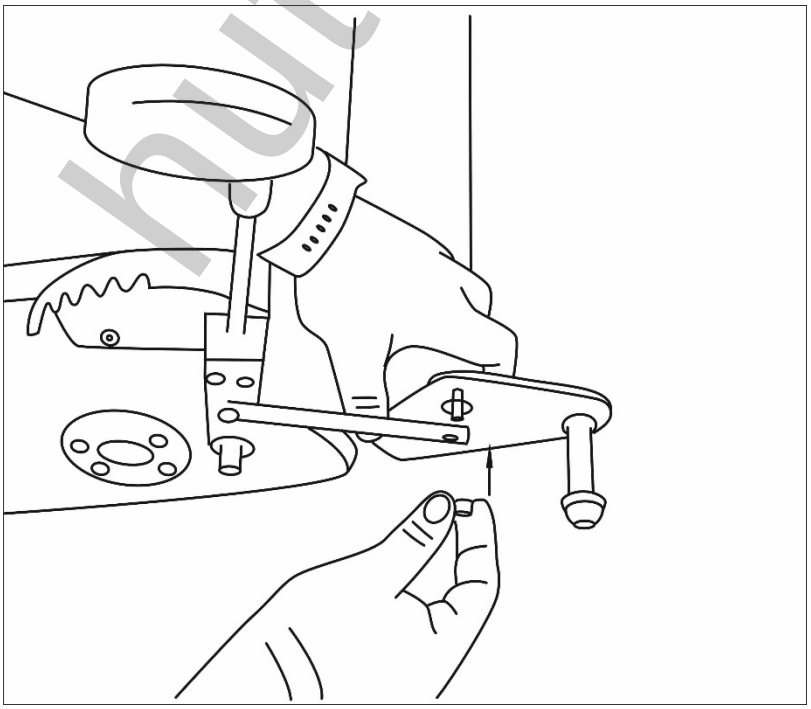

Рис. 5. Фиксация соединительной тяги

huter.su

Сборка колес

Для использования скарификатора необходимо установить на него колеса. Наденьте поочередно все колеса на вал ступицы.

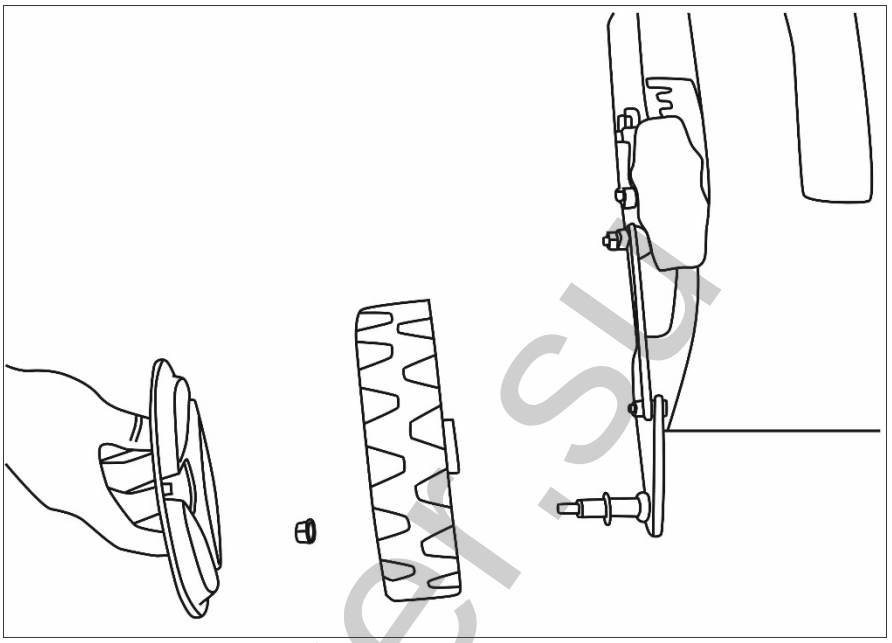

Рис. 6. Установка колес

С помощью гайки и воротка закрепите колесо на валу с таким усилием, чтобы колесо вращалось на оси свободно, без излишнего сопротивления

huter.sk

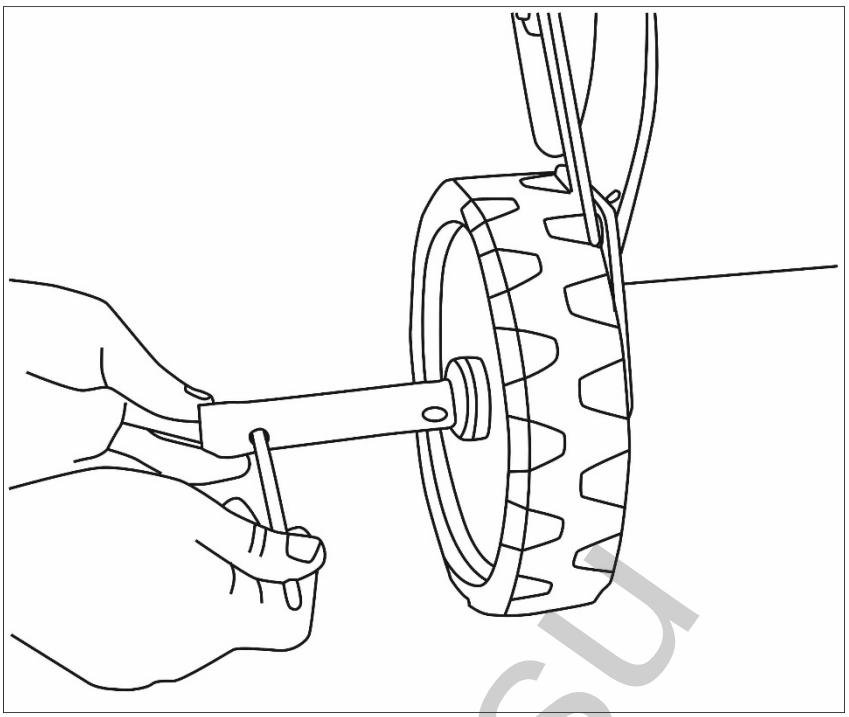

Рис. 7. Фиксация колеса

7.2 РЕГУЛИРОВКА ГЛУБИНЫ ОБРАБОТКИ

Бензиновый скарификатор оборудован центральной регулировкой глубины обработки почвы. Для изменения глубины обработки передвигайте рычаг управления и фиксируйте его в специальных пасах, тем самым изменяя высоту передних колес.

huter.su

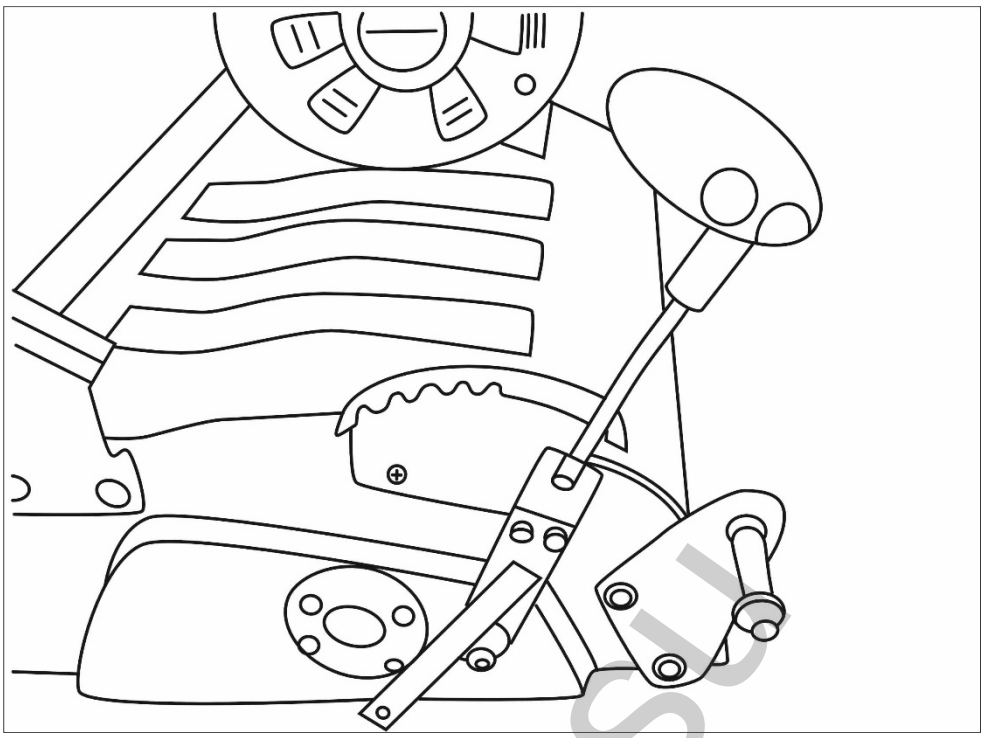

Рис. 8. Центральная регулировка высоты среза

Установка травосборника: скарификатор комплектуется травосборником. Для установки травосборника необходимо поднять заднюю крышку и с помощью крепежных крючков установить его на скарификатор.

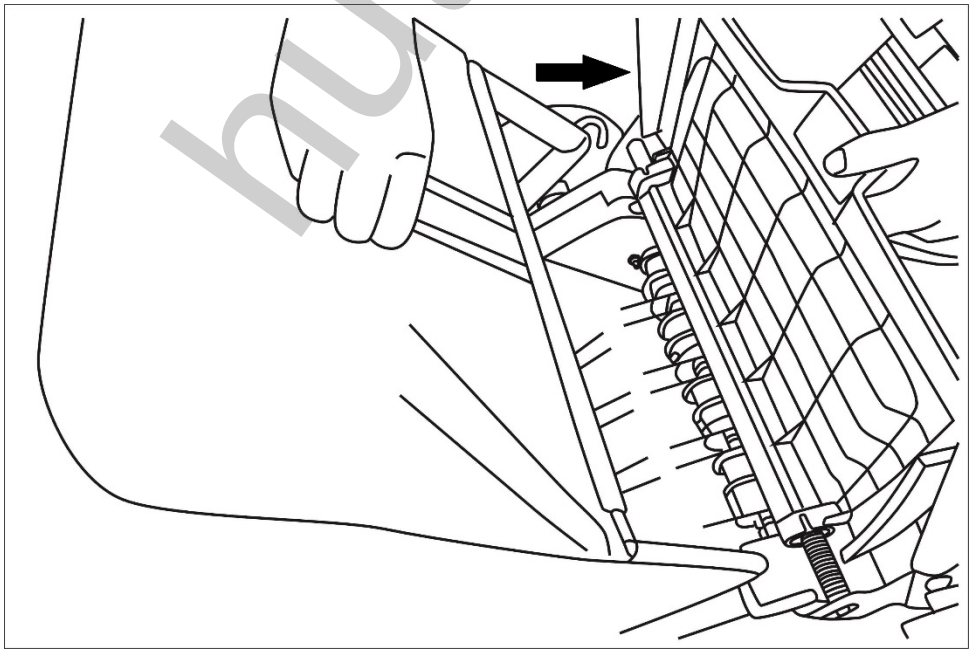

Рис. 9. Установка травосборника на скарификатор

huter.su

7.3 ЗАПУСК И ОСТАНОВКА ДВИГАТЕЛЯ

Внимание!

Скарификатор поставляется без масла в двигателе.

Заправка маслом

Перед использованием газонокосилки залейте в маслозаливную горловину примерно 0,6 литра моторного масла для четырёхтактных двигателей. С помощью щупа проверьте уровень масла.

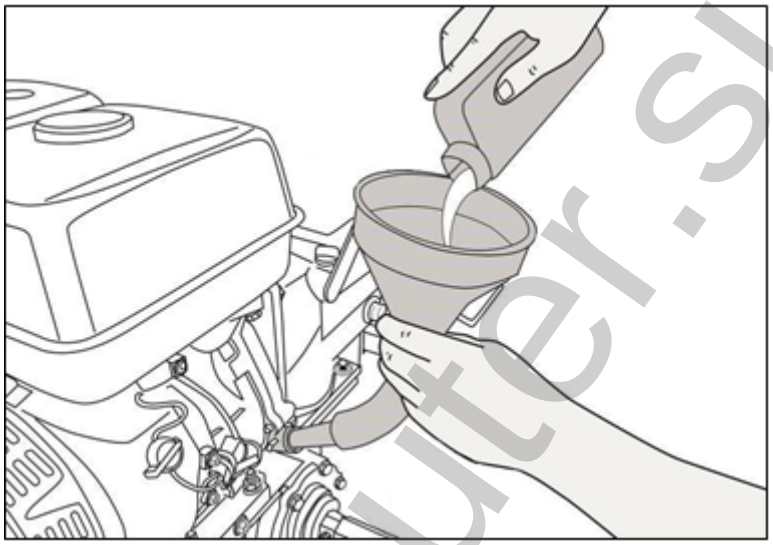

Рис. 10. Заправка маслом

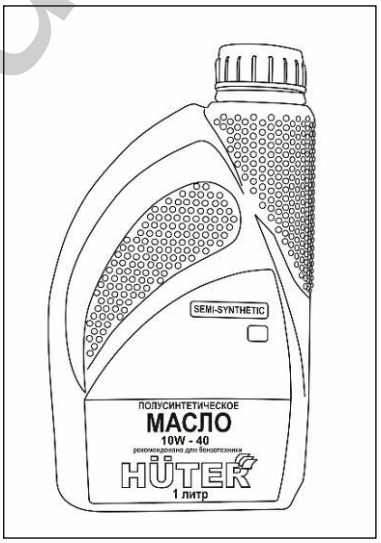

Рис. 11. Моторное масло HUTER

Мы рекомендуем использовать моторное масло для четырёхтактных двигателей SAE 10W-40. Идеальным выбором будет полусинтетическое моторное масло для четырёхтактных двигателей 10W-40 HUTER.

Заправка бензином

Залейте бензин в топливный бак.

huter.su

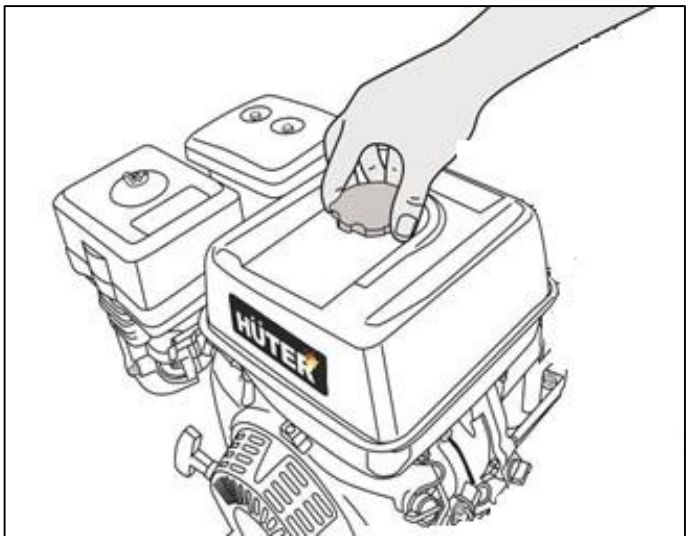

Рис. 12. Заправка бензином

Мы рекомендуем использовать высококачественный неэтилированный бензин высокой очистки с октановым числом не менее АИ-92. Не храните бензин до начала использования более 30 дней.

Запуск

Для запуска двигателя необходимо выполнить следующие действия:

1. Поверните рычаг топливного крана в положение «Открыто».

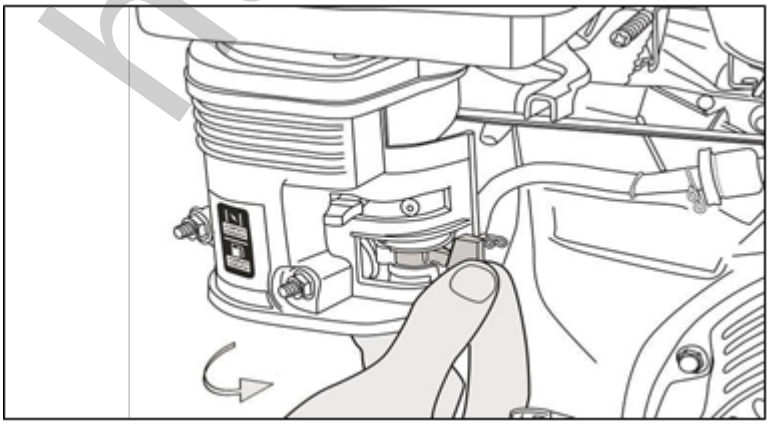

Рис. 13. Открытие топливного крана

2. Закройте воздушную заслонку. При запуске прогретого двигателя закрывать заслонку не нужно.

huter.su

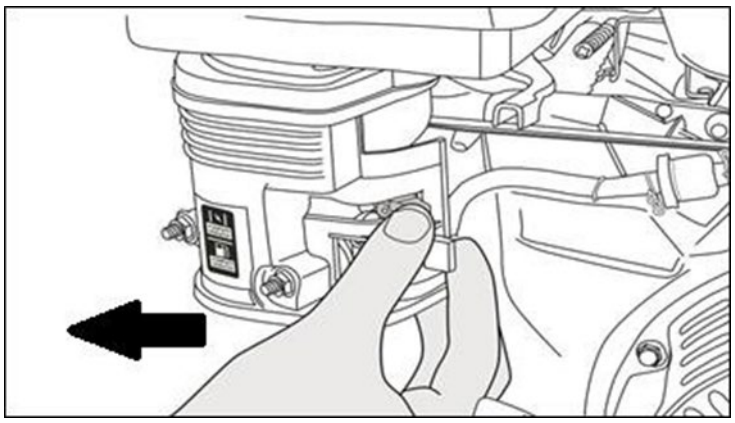

Рис. 14. Закрытие воздушной заслонки

3. Включите зажигание.

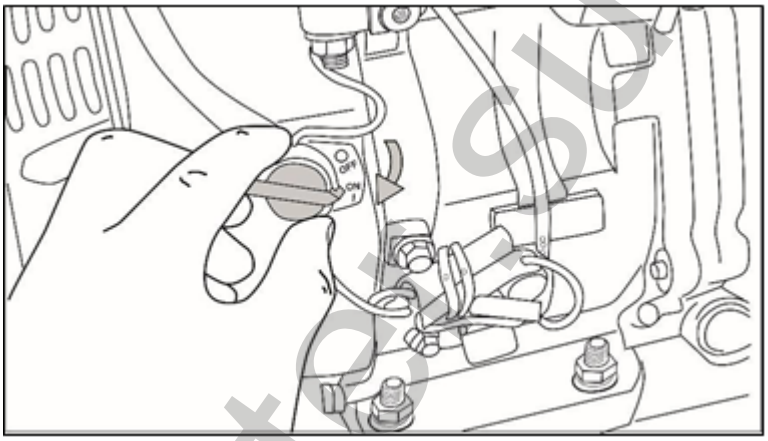

Рис. 15. Включение зажигания

4. Потяните рукоятку стартера до тех пор, пока вы не почувствуете сопротивление и резко дерните за рукоятку для запуска двигателя

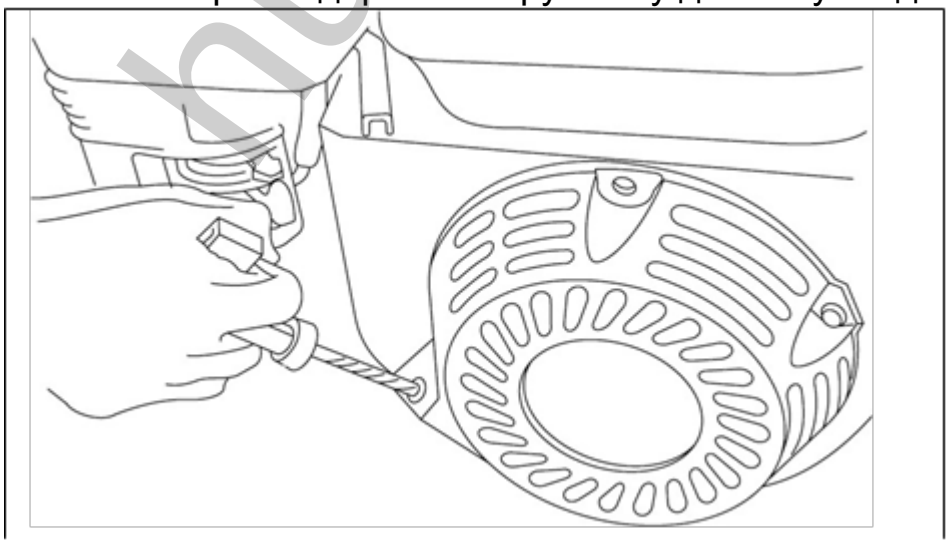

Рис. 16. Запуск двигателя ручным стартером

После запуска прогрейте двигатель примерно в течение одной минуты, открывая по мере прогревания воздушную заслонку.

Двигатель должен пройти обкатку в течении первых 20 часов работы. В период обкатки следует нагружать двигатель не выше 70% мощности. После первых пяти часов работы необходимо сменить масло на новое. Запрещается проходить обкатку на холостом ходу – это может привести к перегреву поршневой группы и выходу ее из строя.

7.4 ЗАМЕНА ВАЛИКОВ ДЛЯ АЭРАЦИИ И СКАРИФИКАЦИИ

Бензиновый скарификатор комплектуется двумя сменными насадками-валиками для скарификации (валик с ножами) и аэрации (валик с пружинами).

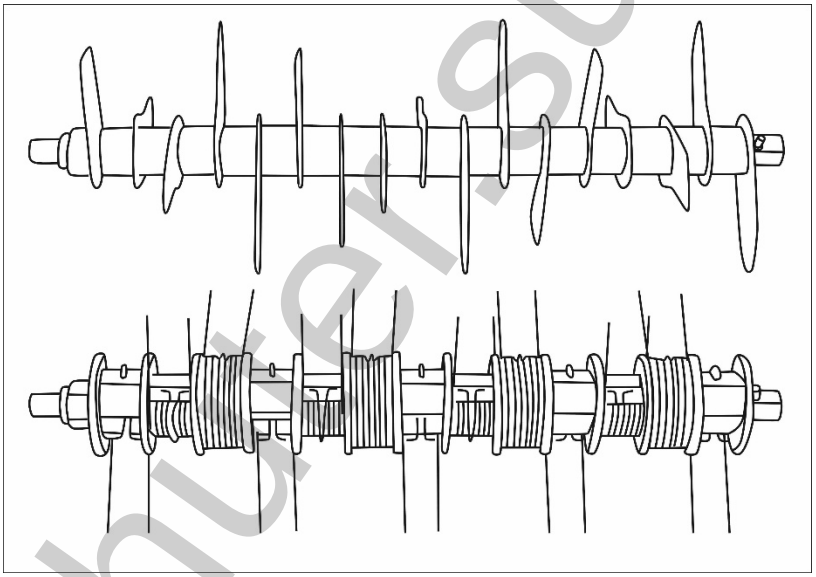

Рис. 17. Сменные валики скарификатора

Для того, чтобы произвести замену насадок-валиков, необходимы следующие действия:

1. Отсоедините крепеж держателя валика и сам держатель.

huter.su

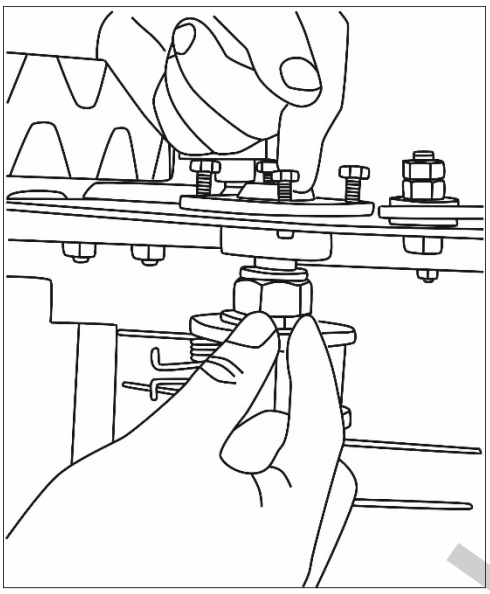

Рис.18. Откручивание держателя валика

2. Установите необходимую насадку-валик и закрепите держатель обратно с помощью болтов.

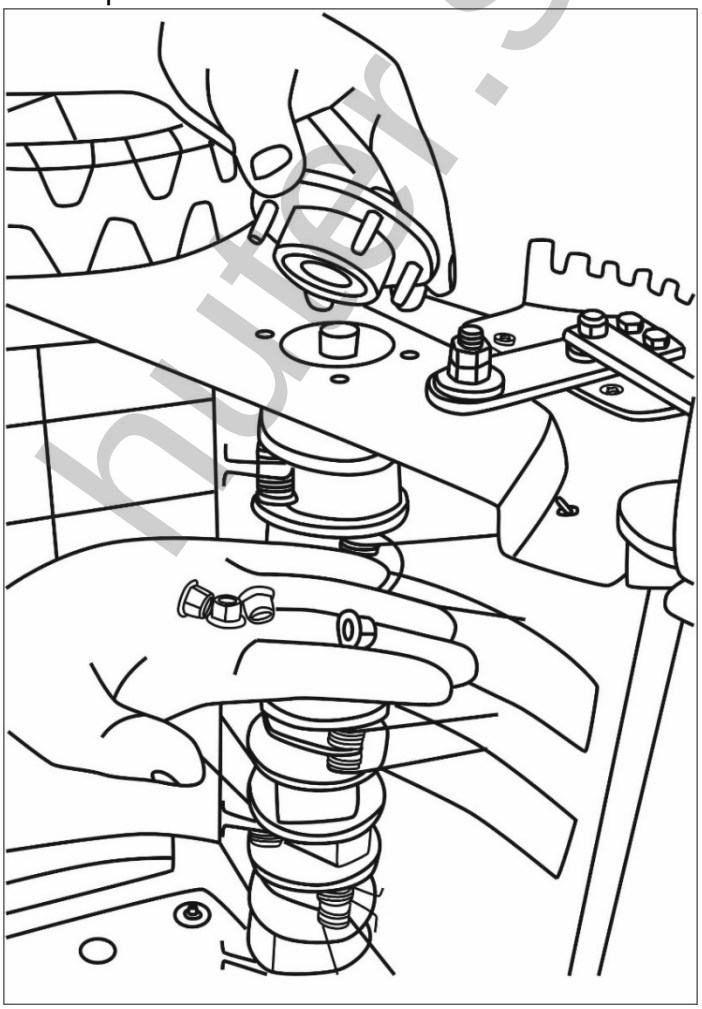

Рис. 19. Установка держателя насадки-валика.

huter.su

8. ТЕХНИЧЕСКОЕ ОБСЛУЖИВАНИЕ

1. Перед использованием проверяйте, чтобы конструкция была устойчива и все крепежи были надёжно закреплены.
2. Очищайте травосборник от остатков травы по мере наполнения.
3. Регулярно проверяйте уровень масла в двигателе. Добавьте или замените масло при необходимости
4. Периодически смазывайте ось и подшипники смазкой.
5. Перед работой очищайте рабочее пространство от посторонних предметов, мусора, камней.
6. Если насадка-валик наткнулась на жёсткое препятствие, то остановите двигатель, отсоедините колпачок свечи зажигания и освободите валик.
7. Каждые 50 часов работы очищайте воздушный фильтр.

8. ВОЗМОЖНЫЕ НЕИСПРАВНОСТИ И СПОСОБЫ ИХ УСТРАНЕНИЯ

Неисправность	Причина	Метод устранения
Двигатель не запускается	В топливном баке нет бензина	Залейте в бак чистый и свежий бензин
	Старый бензин	Слейте старый и залейте в бак чистый и свежий бензин
	Высоковольтный провод не подсоединен к свече	Наденьте колпачок высоковольтного кабеля на свечу
Рабочий валик не вращается	Масло на ремне и шкивах	Удалите грязь и масло
	Слишком сильное ослабление ремня	Отрегулируйте натяжитель ремня
Пропуски после прохождения скарификатора	Сломан один или несколько ножей (пружин) рабочего валика	Замените детали или обратитесь в сервисный центр
Посторонний шум при работе	Изношен или поврежден подшипник рабочего валика	Обратитесь в сервисный центр
Повышенная вибрация, шум	Ослабли крепежи	Заглушите двигатель, снимите контакт со свечи зажигания и затяните все крепежннты
	Поврежден или разбалансирован валик	Обратитесь в сервисный центр

Таблица 5. Возможные неисправности и способы их устранения

huter.su

9. УХОД И ХРАНЕНИЕ

Если скарификатор не планируется использовать длительное время или после окончания сезона следует:

1. Слить бензин из топливного бака в канистру.
2. Очистить скарификатор от грязи и остатков травы.
3. Протереть металлические части масляной тканью.
4. Вывернуть свечу зажигания.
5. Залить в свечное отверстие немного моторного масла и, прикрыв отверстие, несколько раз медленно провернуть коленчатый вал двигателя, используя рукоятку шнура стартера.
6. Установить свечу зажигания, не надевая колпачка высоковольтного кабеля к свече зажигания.
7. Хранить скарификатор следует в сухом и чистом месте, вдали от источников тепла и открытого огня

10. ГАРАНТИЙНЫЕ ОБЯЗАТЕЛЬСТВА

• Изготовитель предоставляет гарантию на бензиновый скарификатор сроком в один год со дня продажи.

• Гарантийный ремонт не производится при нарушении требований, указанных в паспорте.

• Гарантийный ремонт не производится при нарушении гарантийной пломбы (наклейки), при механическом повреждении колес и колесной оси. К негарантийному ремонту относятся замена ремня, стартера, насадок-валиков и их креплений.

• Гарантийный ремонт производится при наличии печати фирмы, даты продажи и подписи продавца.

• Гарантийный ремонт производится при наличии и полном совпадении серийных номеров на устройстве и в паспорте.

• При отсутствии печати фирмы-продавца, даты продажи или подписи продавца гарантийный срок исчисляется с даты изготовления.

Дополнительную информацию о порядке и месте проведения технического обслуживания и ремонта можно получить на официальном сайте производителя http://www.huter.su и у организации-продавца.

Данный документ не ограничивает определенные законом права потребителя, но дополняет и уточняет оговоренные законом

huter.su

Дорогой покупатель!

Мы выражаем Вам огромную признательность за Ваш выбор. Мы сделали все возможное, чтобы данное изделие удовлетворяло Вашим запросам, а качество соответствовало лучшим мировым стандартам.

Компания производитель устанавливает официальный срок службы на скарификатор 5 лет, при условии соблюдения правил эксплуатации.

Гарантийный срок эксплуатации скарификатора “Huter” - 1 год. Моментом начала эксплуатации считается дата, указанная Организацией-продавцом в гарантийном талоне.

huter-sb

11. ГАРАНТИЙНЫЙ ТАЛОН

Бензиновый скарификатор-аэратор “Huter” _____

зав №_____

модель _____

Дата продажи _____

Наименование и адрес торговой организации_____

м.п.

С правилами эксплуатации и условиями гарантии ознакомлен. Продукция получена в полной комплектации. Претензий к внешнему виду не имею.

ФИО и подпись покупателя

huter.su

ГАРАНТИЙНЫЙ ТАЛОН Описание дефекта, № прибора	ГАРАНТИЙНЫЙ ТАЛОН Описание дефекта, № прибора	ГАРАНТИЙНЫЙ ТАЛОН Описание дефекта, № прибора
_____	_____	_____
_____	_____	_____
_____	_____	_____
_____	_____	_____
_____	_____	_____
_____	_____	_____
_____	_____	_____
_____	_____	_____
М.П.	М.П.	М.П.
_____	_____	_____
_____	_____	_____

12. СЕРВИСНЫЕ ЦЕНТРЫ:

- **Абакан, Молодежный квартал, 12/а, тел.: +7 (390) 226-30-10, +7 908 326-30-10.**
- **Армавир, ул. Мичурина, д. 6, тел.: +7 (861) 376-38-46, +7 (962) 855-40-18.**
- **Архангельск, Окружное шоссе, д.9, тел.: +7 (818) 242-05-10, +7 (952) 301-25-26.**
- **Астрахань, ул. Рыбинская, д.11, тел.: 8 (8512) 99-47-76.**
- **Барнаул, Южный проезд, 14 лит 6, тел: +7 (3852) 25-13-10, +7 (3852) 25-12-60.**
- **Белгород, ул. Константина Заслонова, д. 92, тел: +7 (472) 240-29-13.**
- **Благовещенск, ул. Раздольная 27, тел.: +7 (914) 601-07-00; +7 (416) 231-98-68.**
- **Братск, Пром.зона БЛПК, п 27030101, офис 2б, тел: +7 (914) 939-23-72.**
- **Брянск, ул. 2-ая Почепская, д. 34А, стр. 1, тел: +7 (4832) 58-01-73 /+7 (4832) 59-06-44. (сервис).**
- **Великий Новгород, ул. 3-я Сенная, д.2А, тел: +7 (816) 294-00-35.**
- **Владивосток, ул. Снеговая, д.119, тел: +7 (904) 624-03-29, +7 (423) 249-26-72.**
- **Владимир, ул. Гастелло, д.8 А, ворота №6, тел.: +7 (492) 249-43-32.**
- **Волгоград, пр-т Волжский, 4к, тел.: +7 (844) 278-01-68 (доб. 2 - сервис).**
- **Вологда, ул. Гончарная 4А, корпус 3, тел.: +7 (817) 226-48-63.**
- **Воронеж, проспект Труда, д. 48Ф, тел.: +7 (473) 204-53-29.**
- **Дзержинск, Зарёвская объездная дорога, 9В, тел: +7 (831) 335-11-09.**
- **Екатеринбург, ул. Новинская, 12, тел.: +7 (343) 384-57-25, +7 (965) 509-78-08.**
- **Иваново, ул. Спартака, д.13., тел +7 (493) 277-41-11.**
- **Ижевск, улица Пойма, 22литЕ, тел.: +7 (3412) 57-60-21.**
- **Иркутск, ул.Трактовая, д.28А/1, СКЦ Байкалит, складское помещение №5 тел: +7 (908) 660-41-57 (сервис), +7 (395) 270-71-62.**
- **Йошкар-Ола, ул. Мира, д.113, тел. +7 (836) 249-72-32.**
- **Казань, Крутовская улица, 26, тел.: +7 (843) 206-03-65.**
- **Калининград, ул. Ялтинская, д. 129, тел: +7 (401) 276-36-09.**
- **Калуга, пер. Сельский, д.2А, тел: +7 (484) 292-23-76.**
- **Кемерово, ул. Радищева, д. 2/2 к4 вход Б1, тел: +7 (384) 265-02-69.**
- **Киров, ул. Калинина, д. 38, тел.: +7 (833) 221-42-71, 21-71-41.**
- **Комсомольск-на-Амуре, ул. Кирова, д. 54, корпус 2, тел.: +7 (924) 116-10-47.**
- **Кострома, ул.Зелёная, д.8, тел: 8 (4942) 46-73-76; 8 (4942) 46-18-59.**
- **Краснодар, ул. Грибоедова, д.4, литер "Ю", тел: +7 (989) 198-54-35; +7 (861) 203-46-92.**
- **Красноярск, ул. Северное шоссе 7И , строение 2,этаж 2, тел: 8(391)204-62-88.**
- **Курган, ул. Омская, д.171Б, тел: +7 (352) 263-09-25, 63-09-24.**
- **Курск, ул. 50 лет Октября 128. Тел.: +7 (471) 236-04-46.**
- **Липецк, ул. Боевой проезд, д. 5, тел: +7 (474) 252-26-97.**
- **Магнитогорск, ул..Вокзальная 1, строение 3 тел.: +7 (919) 342-82-12.**
- **Москва, ул. Нагатинская, д. 16 Б, стр. 2, тел: +7 (495) 118-96-42.**
- **Московская область, г. Видное, Белокаменное шоссе, владение 10 корп.2, тел.: +7 (495) 646-41-41, +7 (926) 111-27-31.**
- **Московская область, Балашиха, Западная коммунальная зона, шоссе Энтузиастов, вл 4, тел.: +7 (495) 108-64-86 (доб. 2), +7 (906) 066-03-46.**
- **Московская область, г. Долгопрудный, мк-н Павельцево, Новое ш, д. 31, литер "Ч", тел.: +7 (495) 968-85-70.**
- **Мурманск,ул. Домостроительная, д. 21/2, тел.: +7 (815) 265-61-90.**
- **Набережные Челны, Старосармановская улица, 8, тел.: +7 (855) 220-57-43.**
- **Нижний Новгород, ул. Геологов, 1С, тел: +7 (831) 429-05-65 (доб. 2).**
- **Нижний Тагил, ул. Индустриальная 37, тел.: +7 (343) 596-37-60.**
- **Новокузнецк, Ильинское шоссе, д. 35 корпус 1, тел.: 8 (3843) 20-49-31, 8-960-931-71-41.**
- **Новороссийск, Краснодарский край., г. Новороссийск, ул. Осоавиахима, д. 212, тел.: +7 (861) 730-94-54**
- **Новосибирск, 1-е Мочищенское шоссе 1/4, тел.: 8 (383) 373-27-96**
- **Омск, ул. Космический проспект, 109 стр.1 дверь 20, 2 этаж, тел.: +7 (3812) 38-18-62 (сервисный центр), +7 (3812) 21-46-38 (отдел продаж).**
- **Оренбург, пл. 1 Мая, д. 1А, тел: +7 (353) 248-64-90.**
- **Орёл, пер. Силикатный, д.1, тел: +7 (486) 244-58-19.**
- **Орск, ул. Союзная, д.3, тел: +7 (353) 237-62-89.**

kner.su

- **Пенза, ул. Измайлова, д. 17а, тел: +7 (841) 222-46-79.**
- **Пермь, ул. Сергея Данщина, д. 6а, корпус 1, тел.: +7 (342) 205-85-29.**
- **Петрозаводск, район Северная Промзона, ул. Заводская, д. 10 А, тел.: +7 (812) 309-87-08, +7 (921) 222-67-80.**
- **Псков, ул. Леона Поземского, д.110Е, тел.: +7 (811) 229-62-64.**
- **Пятигорск, Бештаугорское шоссе, д. 26д, стр. 4, тел.: +7 (968) 279-27-91, +7 (865) 220-58-50 (доб. 2).**
- **Ростов на Дону, ул. Вавилова, д. 62А, тел.: +7 (938) 100-20-83.**
- **Рязань, пр-д Яблочкова, д. 8Г, тел.: +7 (491) 246-65-58.**
- **Самара, Советский р-н, ул. Заводское шоссе, д. 15А, литер "А", тел.: +7 (846) 206-05-52.**
- **Санкт-Петербург, Октябрьская наб., д.104, кор.41, лит.А, тел.: +7 (812) 309-92-75.**
- **Санкт-Петербург, Пискаревский проспект, д. 125, пом. 11, тел.: +7 (812) 309-73-78.**
- **Саранск, ул. Пролетарская, д.130А, база Комбината "Сура", тел.: +7 (834) 222-36-37**
- **Саратов, ул. Пензенская, д. 2, тел: +7 (845) 249-11-79**
- **Смоленск, Краснинское шоссе, дом 37б, стр. 2, тел.: +7 (481) 229-46-99**
- **Сочи, ул. Гастелло, д.23А, тел: +7 (862) 226-57-45 .**
- **Ставрополь, ул. Коломийцева, д. 46, тел.: +7 (865) 220-65-62**
- **Стерлитамак, Стерлитамакский р-н, с.Новая Отрадовка, ул. Школьная, д. 2К, тел.: +7 (347) 229-44-10.**
- **Сургут, ул. Базовая, д. 5, тел.: +7 (346) 275-82-31 (доб. 1 - офис, доб. 2 - сервис).**
- **Тамбов, ул. Волжская, д. 69, тел.:8 (4752) 50-37-96, +7 (964) 130-85-73.**
- **Тверь, пр-т Николая Корыткова , д. 15б (база "Универсал"), тел.: +7 (482) 263-31-71**
- **Тольятти, ул. Коммунальная, д. 23, стр. 1, тел.: +7 (848) 265-12-05, +7 (964) 973-04-29.**
- **Томск, ул.Розы Люксембург, д. 115, стр. 1, тел.: +7 (952) 801-05-17.**
- **Тула, Ханинский проезд, д. 25/3, тел.: +7 (487) 238-53-44, 74-02-53.**
- **Тюмень, Старый Тобольский тракт, 5-й километр, 1Ас3, тел.: +7 (345) 266-28-91.**
- **Улан-Удэ, ул. 502 км, д. 160, склад №12А, тел.: +7 (301) 220-42-87.**
- **Ульяновск, ул. Урицкого, д.25/1, склад №1, тел.: +7 (842) 227-06-30, 27-06-31.**
- **Уфа, ул. Ульяновых, д. 65, корпус 7, литер "2Б", тел.: +7 (347) 214-53-59.**
- **Хабаровск, ул. Суворова, 80Н, тел.: +7 (421) 293-44-68.**
- **Чебоксары, Дорожный пр., д. 16, тел.: +7 (835) 221-41-75.**
- **Челябинск, ул. Морская, д. 6, тел.: +7 (351) 222-43-15, 222-43-16.**
- **Череповец, ул. Гоголя, д 60, тел.: +7 (911) 517-87-92, +7 (820) 249-05-34.**
- **Чита, ул. Евгения Гаюсана, д. 48, тел. +7 (302) 228-44-79.**
- **Шахты, Ростовская область, пер. Газетный, д. 4Г, тел.: +7 (863) 303-56-10, +7 (909) 406-63-11.**
- **Южно-Сахалинск, пр-т Мира, 2 "Б"/5, корпус 8, тел.: +7 (424) 249-07-85.**
- **Ярославль, ул. Тутаевское шоссе, д.4, тел: +7 (485) 266-32-20.**
- **Казахстан, г. Актобе, жилой массив Коктем (бывш. Заречный - 1), д. 311, тел.: 8(7132)72-46-40.**
- **Казахстан, г. Алматы, Илийский тракт, 29, тел: +7 (727) 225-47-45, 225-47-46.**
- **Казахстан, г. Атырау, пр-т Азаттык, 118Б, тел: +7 (7122) 30-85-06, +7 (700) 244-50-96.**
- **Казахстан, г. Нур-Султан (Астана), ул. Циолковского, д. 4, склад 8а, тел.: +7 (771) 754-02-45.**
- **Казахстан, г. Караганда, ул. Складская 2А/1, тел.: +7 (707) 469-80-56.**
- **Казахстан, г. Тараз, ул. Санырак батыра, 47м, тел.: +7 (726) 297-00-12.**
- **Казахстан, г. Усть-Каменогорск, Самарское шоссе 9/5, тел.: +7 (723) 240-32-19.**
- **Казахстан, г. Шымкент, ул. Сарбаздар 18. тел.: +7 (776) 808-50-05.**
- **Армения, г. Ереван, Arsahkunyanc 210/1, тел.: +374 93 426 312; +374 94 426 312.**
- **Армения, Котайксая область, село Ариндж улица 17, ТЦ Ариндж молл., Маг. №357 тел: +37477412416; +37444412414.**
- **Республика Беларусь, г. Минск, пр-т Партизанский, д.2, тел.: +375 (29) 397-02-87.**
- **Республика Беларусь, г. Минск, пр-т Победителей, д. 84, ТЦ Арена, 1-й этаж, тел.: +375 (29) 397−02−87, +375 (44) 747−50−38.**
- **Республика Беларусь, г. Брест, ул. Фомина, д. 19, тел.: +375 33 698 89 44.**
- **Республика Беларусь, г. Гомель, ул. Текстильная, д. 9, тел.: 8 (029) 327 29 44.**
- **Республика Беларусь, г. Минск, ул. Притыцкого 62/1, цокольный этаж+375(17) 363-95-71 +375(29) 7-629-629 +375(29) 3-629-629**
- **Киргизия, г. Бишкек, Дэн Сяопина, д.18, тел.: +996 708 323 353.**

Актуальная информация по адресам сервисных центров и приобретению оригинальных запчастей также доступна на официальном сайте www.huter.su в разделе Сервис

huter.su

huter.su

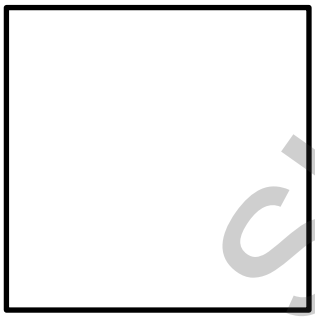

Изготовитель (импортер):
"ФОКС Технотулс ГмбХ"
Кляйн-Етцельсдорф 16,
3730 Кляйн-Етцельсдорф (Решиц),
Австрия
Сделано в КНР
Ред.1

huter.su