Инструкция по сборке комплекта колес и ручек для бензинового генератора.

Комплект для моделей генераторов:

DY5000L,

DY6500L, DY6500LX, DY6500LXW, DY6500LXA, DY6.5A, DY 6,5LX

DY8000L, DY8000LX, DY8000LX-3, DY8000LXA, DY8.0LX

DY9500L, DY9500LX, DY9500LX-3, DY-9500LX-3 PRO.

DY-11000L, DY-11000LX DY-11000L-3

БГ6500Р, БГ6500Э, БГ8000Р, БГ8000Э, БГ9500Р, БГ9500Э, БГ11000Э

nuter.su

Внимание!

В момент установки колёс с генератора должны быть слиты бензин и масло.

Данный комплект совместим с бензиновыми генераторами HUTER и РЕСАНТА. Комплект не может использоваться в иных установках (транспортных средствах) и иных целях.

Подготовка к работе:

1. Перед началом использования колес проверьте надежность фиксации всех соединений.
2. Проверьте давление в шинах. При недостаточном, или избыточном давлении износ колес увеличивается.
3. Смажьте оси колес для лучшего скольжения.
4. Осмотрите генератор и ручки/колеса на предмет повреждений.
5. Уберите из-под генератора посторонние предметы, животных и тд.

Сборка колес:

Для их установки выполните следующие действия:

1. Установите колесую ось на раму генератора при помощи специальных скоб и набора крепежа из комплекта.

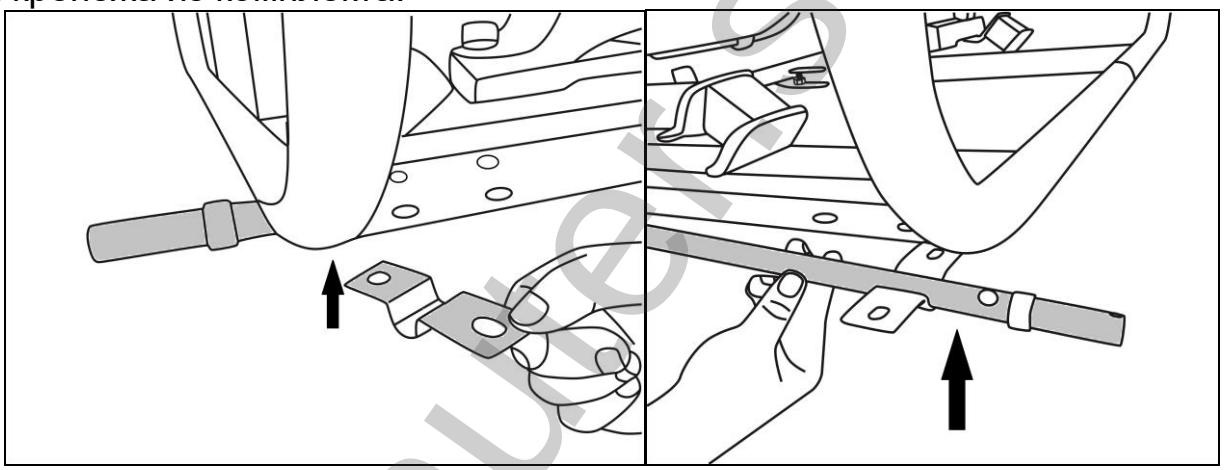

Рис. 1. Установка оси колёс

2. Закрепите ось при помощи болтов и гаек, затяните все соединения.

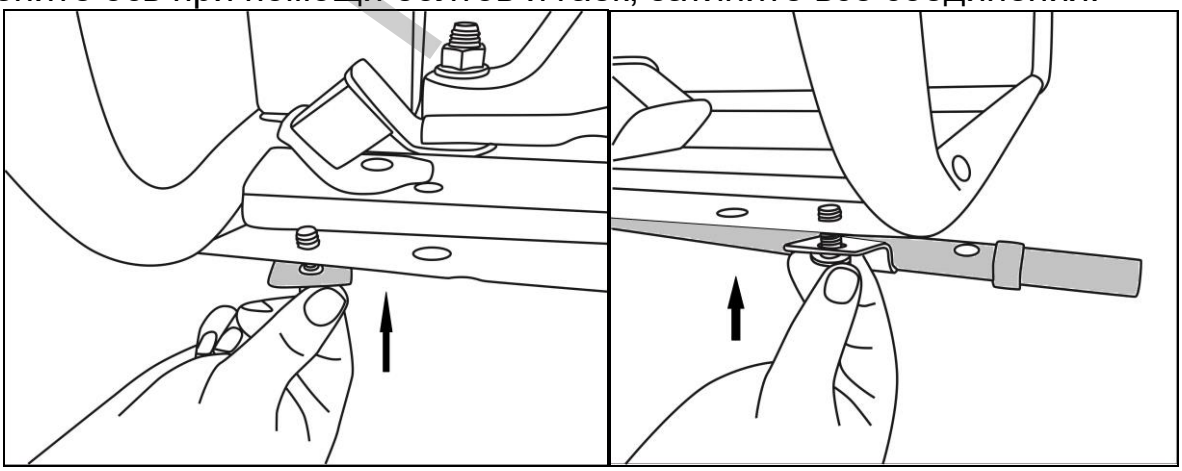

Рис. 2. Фиксация оси колес

huter.su

3. Установите колёса на оси.

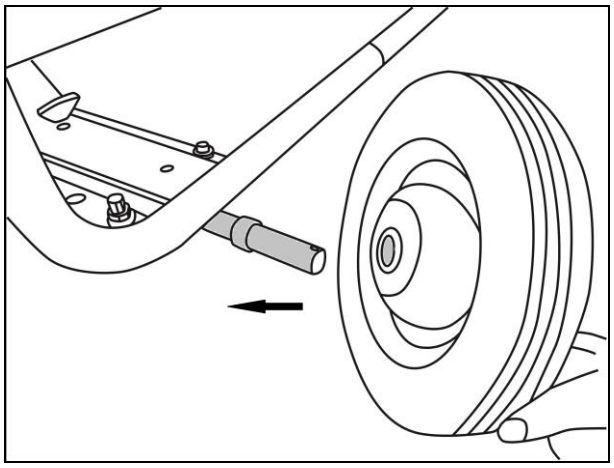

Рис. 3. Установка колёс

4. Зафиксируйте колеса шайбами и шплинтами

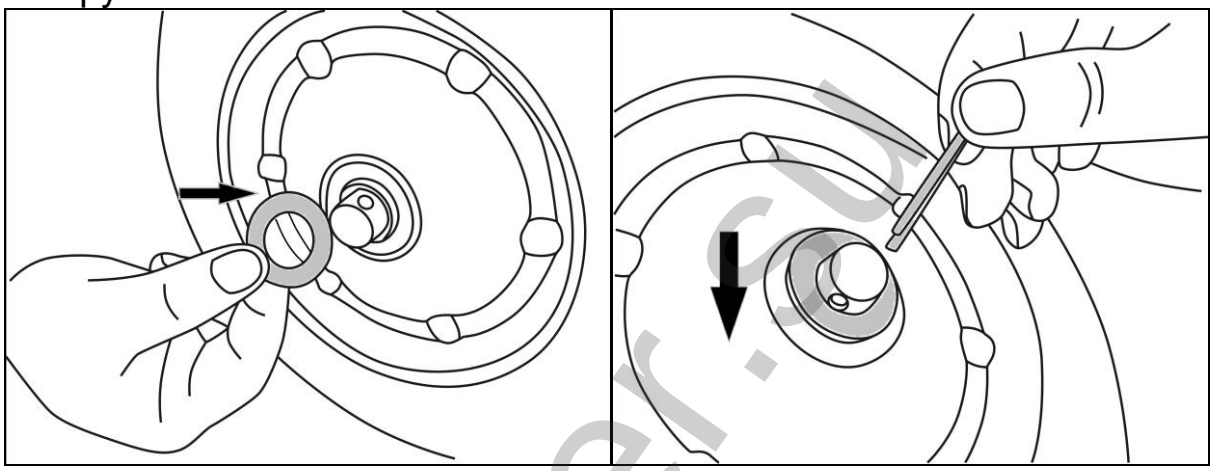

Рис. 4. Фиксация колёс

5. Установите на опары резиновые подошвы.

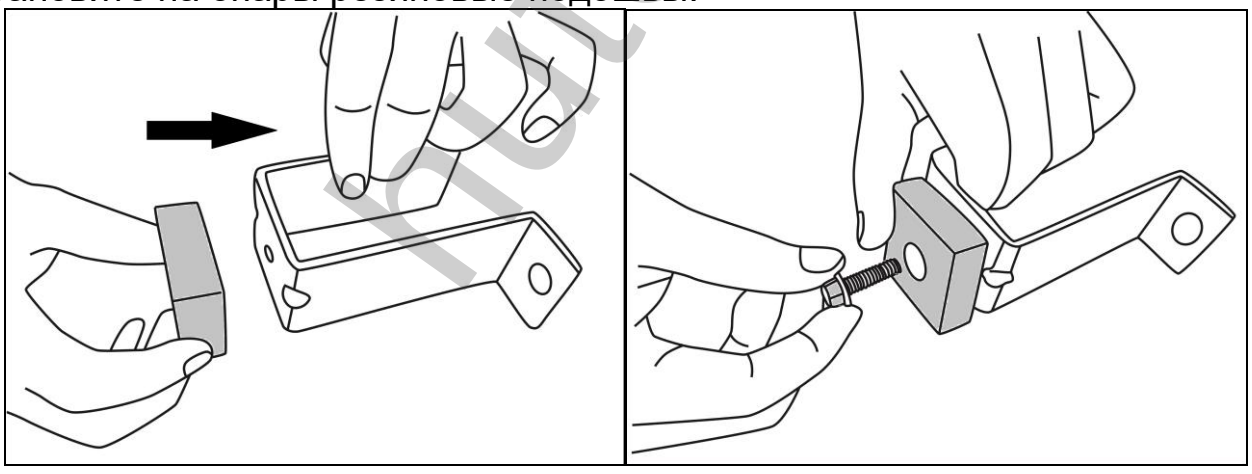

Рис. 5. Сборка опоры

ruter.su

6. Зафиксируйте опоры на раме генератора со стороны крепления рукояток.

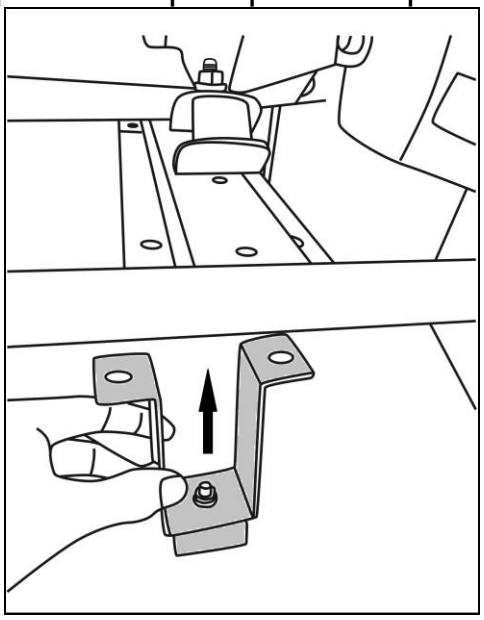

Рис. 6. Установка опоры

7. Совместите крепления ручек со специальными отверстиями в раме генератора и закрепите (возможны два варианта крепления).

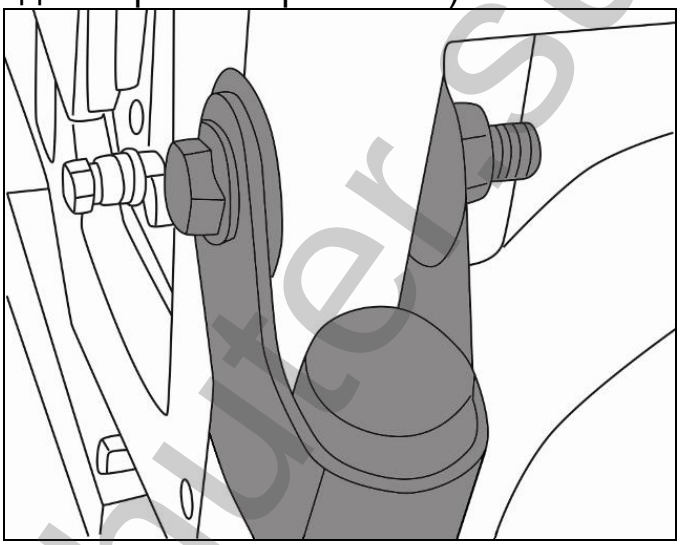

Рис. 7. Установка ручек (два типа креплений)

huter.su

Изготовитель (импортер):
"ФОКС Технотулс ГмбХ"
Кляйн-Етцельсдорф 16, 3730 Кляйн-Етцельсдорф (Решиц), Австрия
Сделано в КНР
www.huter.su